M 1:35 OCELOVÉ ZÁBRADLÍ
PŮDORYS

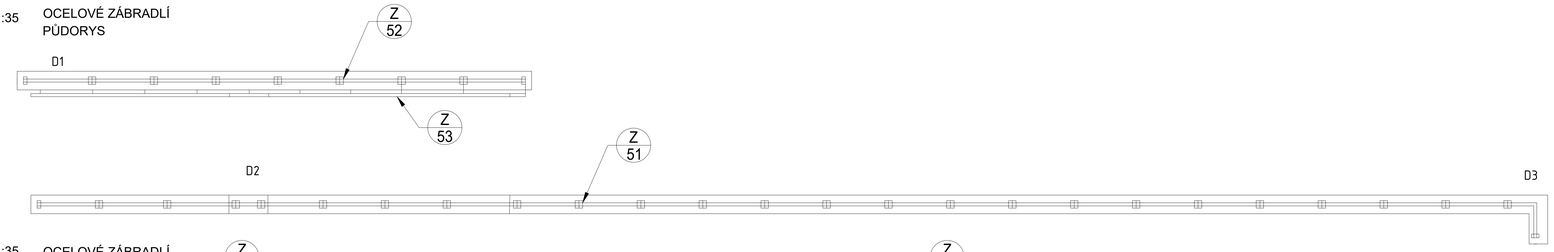

M 1:35 OCELOVÉ ZÁBRADLÍ
POHLED

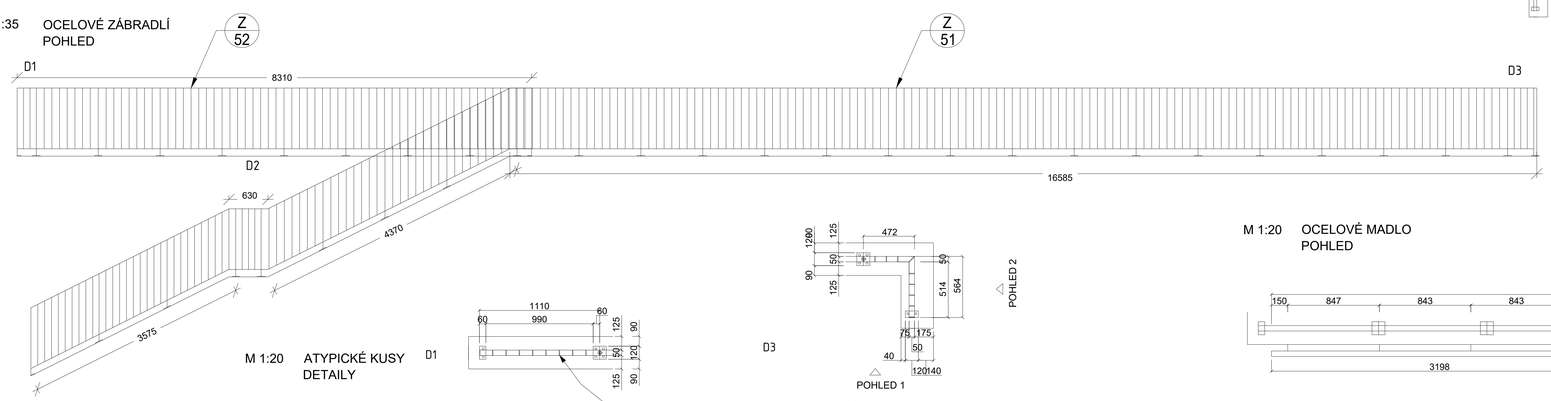

M 1:20 OCELOVÉ ZÁBRADLÍ
DÍL 1 M

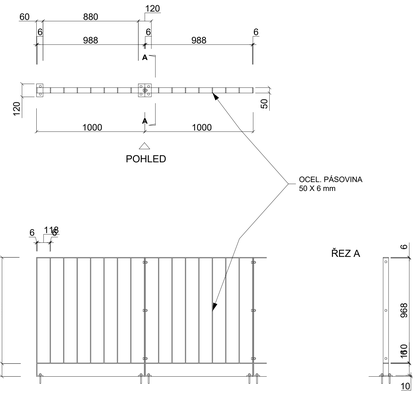

M 1:20 ATYPICKÉ KUSY
DETAILY

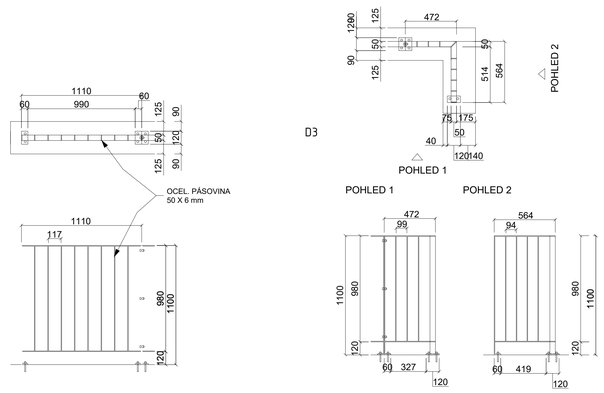

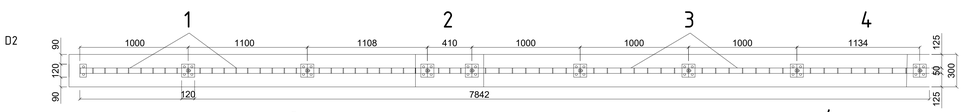

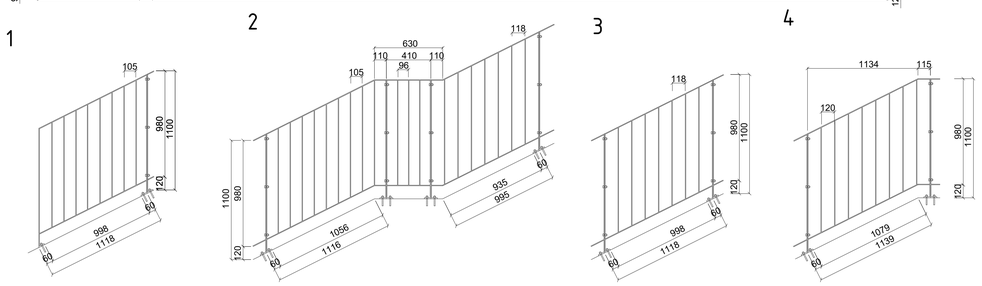

M 1:20 OCELOVÉ MADLO
POHLED

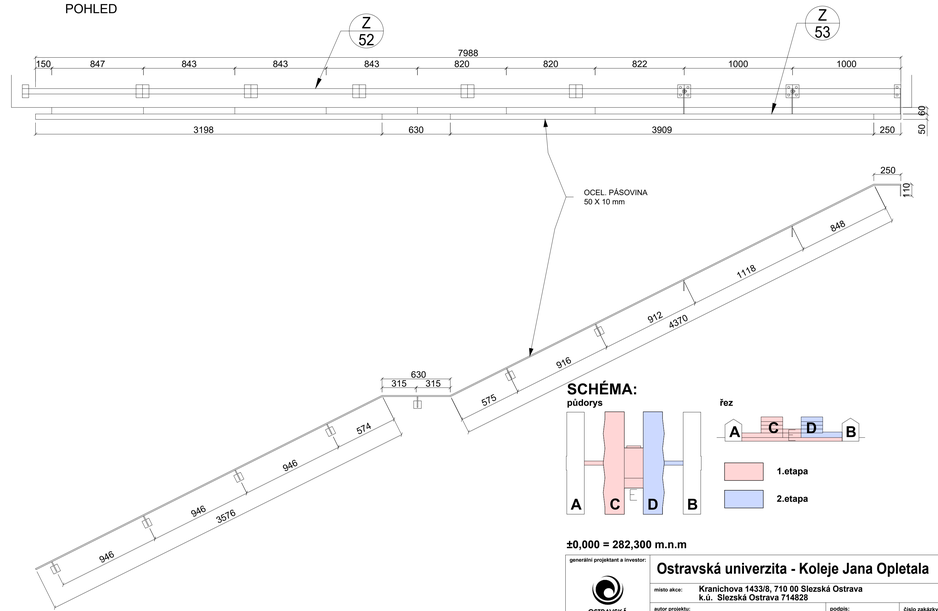

SCHÉMA:

±0,000 = 282,300 m.n.m

POPIS:

Materiál ocelová pásovina 50x6, patka P10/60/120, vyrobeno z jednotlivých typových polí šířky 1000mm a přechodových kusů. Povrchová úprava žárově zinkování + natěr RAL 7016 antracit, (použít vhodný materiál nátěru nebo předpřipravit zinkovanou konstrukcii!).
Kotveno do betonu chemické kotvy, viditelné matice kloboučkové (antracit)

POZNÁMKA:
- PŘESNÉ ROZMĚRY NUTNO ZAMĚŘIT NA STAVBĚ
- TENTO VÝKRES NENAHRAZUJE DÍLENSKOU DOKUMENTACI
- PŘED VÝROBOU NUTNO DÍLENSKOU DOKUMENTACI ODSOUHLASIT V RÁMCI AD VČETNĚ ŘEŠENÍ JEDNOTLIVÝCH KONSTRUKČNÍCH PRVKŮ

generální projektant a investor:	**Ostravská univerzita - Koleje Jana Opletala**		
OSTRAVSKÁ UNIVERZITA	místo akce: **Kranichova 1433/8, 710 00 Slezská Ostrava k.ú. Slezská Ostrava 714828**		
Ostravská univerzita Dvořákova 7 701 03 Ostrava	autor projektu: **Ing. Arch. Radim Václavík**	podpis:	číslo zakázky:
	hlavní inženýr projektu: **Ing. Pavel Hynčica**	podpis:	datum: 11/2024
	vypracoval: **Ing. Tomáš Rychlý** **Ing. Petr Eitler**	podpis:	formát: **10 x A4**
			změna:
projektant profese:	st. objekt: **SO 03.1- HLAVNÍ BUDOVA - 1.etapa**		měřítko: **1:20/35**
	stupeň PD: **Dokumentace pro provádění stavby**		číslo paré:
	část: **D.1.1 - ARCHITEKTONICKO STAVEBNÍ ŘEŠENÍ**		
	výkres: **Zámečnický prvek Z/51;Z/52;Z/53**		číslo výkresu: **37.3**